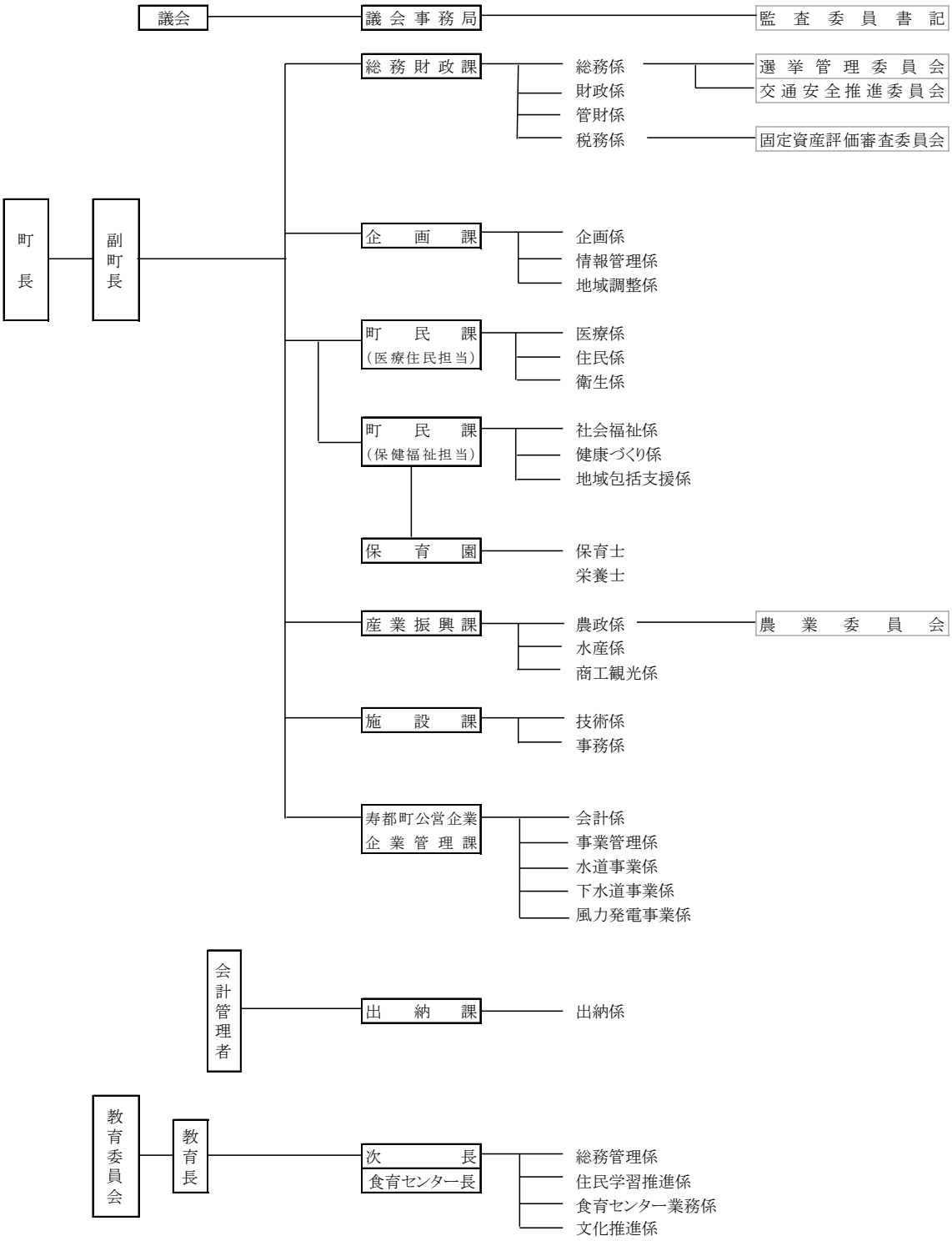８　令和５年度寿都町機構図